企业以招标、拍卖、挂牌方式取得国有土地使用权办理登记流程图
（首次登记）
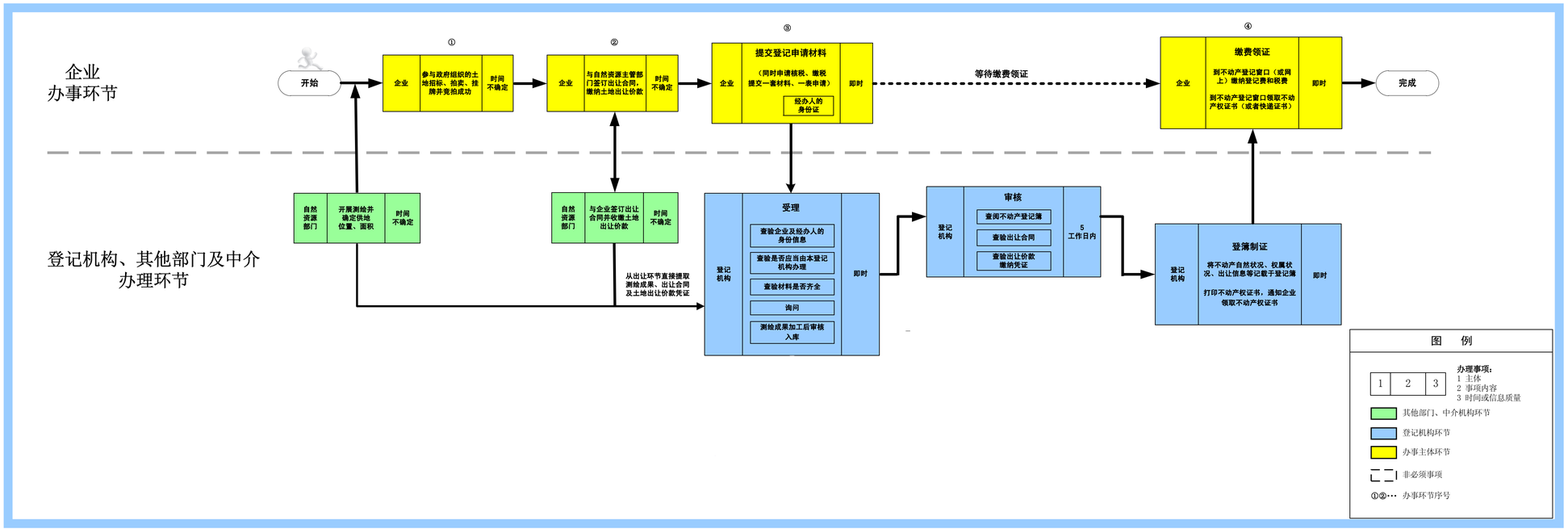
企业类型1（优化后简洁流程）